STAMI
ROBINETTERIE & INSTRUMENTATION

Robinet à boisseau sphérique

YHMI 1/4"-3" YHSI 3/8"-1"1/2
Type: Passage intégral
Taraudé /A souder SW

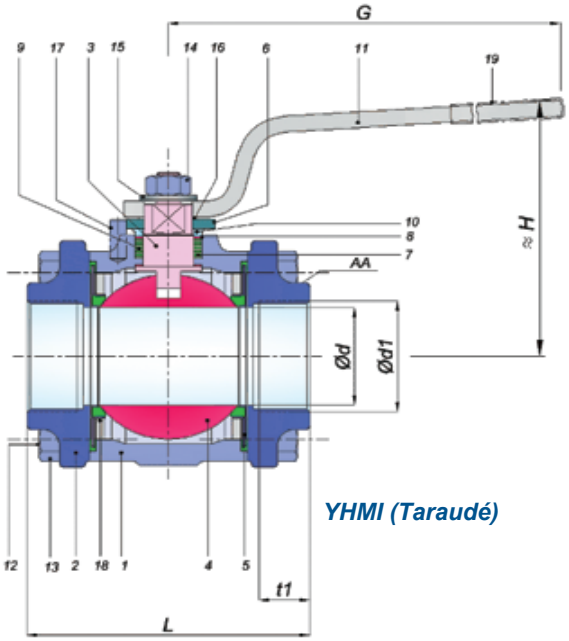

YHMI (Taraudé)

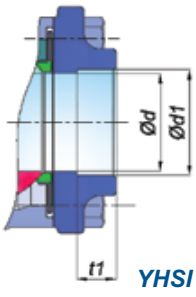

YHSI (SW)

Exemple de fluides :
Eau, eau chaude, air comprimé, GPL, gaz , eau surchauffée, vapeur...

Options :
- *Température jusqu'à 300°C*
- *Manœuvre avec réducteur à volant*
- *Motorisation*

** DN 1/2" à 1" en 1.4104*
*** DN 1/2" et 3/4" en 1.4401*
**** DN 1/2" en Ck22*

Matière	Fonte grise	Acier moulé	Acier inoxydable
Dimensions	DN1/4"-3"	DN1/4"-3" YHMI DN3/8"-1"1/2 YHSI	DN1/4"-2" DN3/8"-1"1/2 YHSI
Classe de pression	PN 16	PN100 : DN 1/4"-3/4" PN63 : DN 1"-1"1/2 / PN40 : DN2"-3"	PN100 : DN 1/4"-3/4" PN63 : DN 1"-1"1/2 / PN40 : DN2"-3"
Raccordement (taraudé)	Taraudé suivant DIN EN ISO 228-1	Taraudé suivant DIN EN ISO 228-1	Taraudé suivant DIN EN ISO 228-1
Raccordement (SW)		A souder SW suivant DIN EN 12760	A souder SW suivant DIN EN 12760
Température	+180°C	+180°C	+180°C
Code matière	II	VII	IX

P.No	Désignation	Fonte grise	Acier moulé	Acier inox.
1	Corps	0.7040	1.0619*****	1.4408
2	Flasque taraudé ou sw	GJL 250	1.0619	1.4408
3	Axe de manœuvre	1,4104	1,4104	1,4401
4	Sphère	1.4086***	1.4086***	1.4408****
5	Bague d'étanchéité	1.4301/teflon	1.4301/teflon	1.4401/teflon
6	Rondelle	St-42+Gal.	St-42+Gal.	St-42+Gal.
7	Joint	PTFE	PTFE	PTFE
8	Rondelle d'étanchéité	YFC	YFC	YFC
9	Rondelle métallique	1.4301	1.4301	1.4401
10	Bague de pression	1.4104	1.4104	1.4104

P.No	Désignation	Fonte grise	Acier moulé	Acier inox.
11	Levier	St-42	St-42	St-42
12	Tirant	8.8+Gal.	8.8+Gal.	A2-70
13	Écrou de tirant	8.8+Gal.	8.8+Gal.	A2-70
14	Écrou de manœuvre	8.8+Gal.	8.8+Gal.	A2-70
15	Rondelle belleville	50CrV4	50CrV4	55Si7
16	Anneau de sécurité	55Si7	55Si7	1.4301
17	Plot d'arrêt	St-42+Gal.	St-42+Gal.	1.4301
18	Siège	--------	St-37+Gal.	--------
19	Coque plastique	Pvc	Pvc	Pvc

DN	Encombrement			Côtes et dimensions					
Type	L	H	G	AA	d	d1		t1	
						Taraudé	SW	Taraudé	SW
YHMI 1/4"	60	57	105	27	10	R 1/4"	11	10,5	10
YHMI 3/8"	60	57	105	27	10	R 3/8"	18	11,5	10
YHMI 1/2"	75	60	105	32	15	R 1/2"	22	15	10
YHMI 3/4"	80	106	160	41	20	R 3/4"	27,5	16	13
YHMI 1"	90	110	160	50	25	R 1"	34,5	19	13
YHMI 1"1/4	110	123	200	55	32	R 1"1/4	43	21	13
YHMI 1"1/2	120	130	200	70	40	R 1"1/2	49	21	13
YHMI 2"	140	137	280	75	50	R 2"	---	25	---
YHMI 2"1/2	185	145	295	95	65	R 2"1/2	---	30	---
YHMI 3"	205	185	450	115	80	R 3"	---	37	---

YAKACIK® VALF

Dessins, photos et modifications tous droits réservés