STAMI
ROBINETTERIE & INSTRUMENTATION

Clapet anti-retour

DN 1/4" - 2"

Type : YCVMN / YCVSN

Taraudé / A souder SW

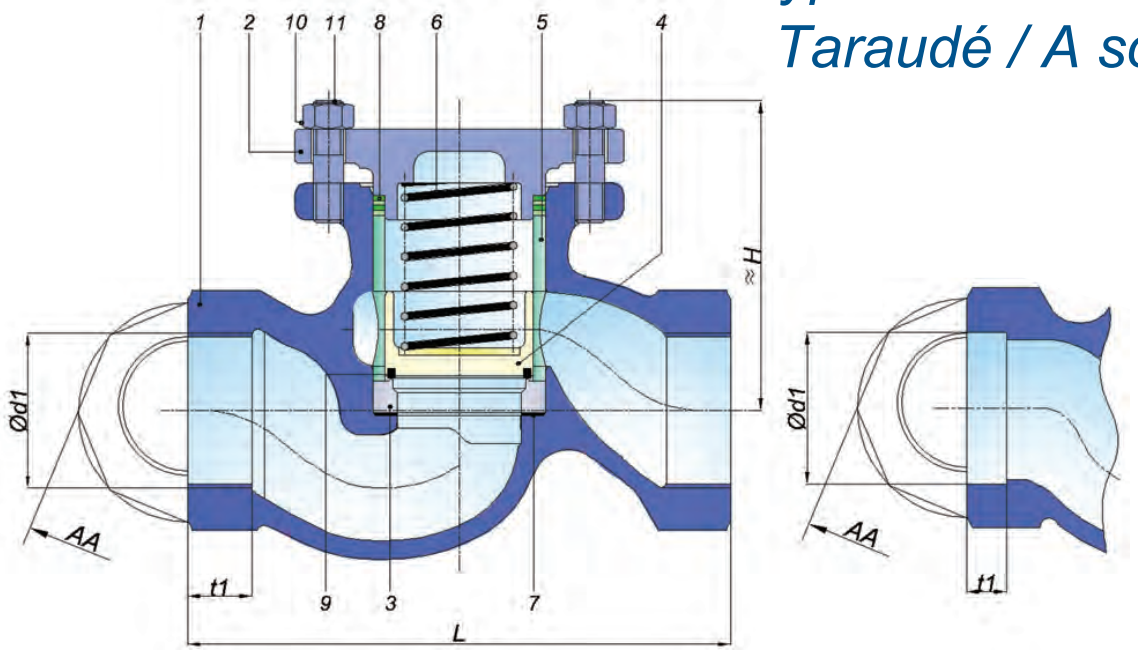

Taraudé (YCVMN) *A souder SW (YCVSN)*

Matière	Fonte grise	Acier moulé	Acier inoxydable
Dimension	DN1/4"-2"	DN1/4"-2"	DN1/4"-2"
Classe de pression	PN 16	PN 40 DN 1/4"-2" PN 63 DN 1/4"-1"	PN 40 DN 1/4"-2" PN 63 DN 1/4"-1"
Dimensions	DIN EN 3202-4/M9 (sauf DN 1/4")	DIN EN 3202-4/M9 (sauf DN 1/4")	DIN EN 3202-4/M9 (sauf DN 1/4")
Raccordement (taraudé)	Taraudé suivant DIN EN ISO 228-1	Taraudé suivant DIN EN ISO 228-1	Taraudé suivant DIN EN ISO 228-1
Raccordement (SW)	-------	A souder SW suivant DIN EN 12760	A souder SW suivant DIN EN 12760
Température	-10°C +200°C	-10°C* +200°C	-10°C* +200°C
Code matière	II	VII	IX

Exemples de fluides :

Eau, eau chaude, eau surchauffée, vapeur saturée, vapeur surchauffée huile thermique, GPL, carburant huile, air comprimé, etc...

P.No	Part Name	Cast Iron	Cast Steel	St. Steel
1	Body	GJL 250	1.0619	1.4408
2	Bonnet	GJL 250	1.0619	1.4408
3	Seat	1.4021	1.4021	1.4401
4	Plug	Ms-58***	Ms-58***	1.4408**
5	Lantern Bush	Ms-58***	Ms-58***	1.4401
6	Spring	1.4301	1.4301	1.4301
7	Seat Gasket	Graphite	Graphite	Graphite
8	Bonnet Gasket	1.4300	1.4300	1.4300
9	Plug Ring	Graphite	Graphite	Graphite
10	Nut	8.8+Gal.	8.8+Gal.	A2-70
11	Stud	8.8+Gal.	8.8+Gal.	A2-70

En cas de fourniture de pièces détachées, le clapet et son joint sont livrés d'une seule pièce.

* En dessous de -10°C, goujons et écrous en acier inoxydable
** Pour DN 1/4" à 1" : 1.4408
*** Sur demande, matière 1.4408 possible

DN			Encombrement		Pression de début d'ouverture (barG)	Côtes et dimensions				
						d1		t1		
mm	inch	Type	L	H		Taraudé	SW	Taraudé	SW	AA
6	1/4"	YCVMN 1/4"	85	-----	0,38	R 1/4"	14.2	10.5	10.5	36
10	3/8"	YCVMN 3/8"	85	-----	0,38	R 3/8"	17.6	11.5	10	36
15	1/2"	YCVMN 1/2"	100	105	0,38	R 1/2"	22	15.5	10	36
20	3/4"	YCVMN 3/4"	120	120	0,26	R 3/4"	27.5	16	13	41
25	1"	YCVMN 1"	135	138	0,30	R 1"	34.5	19	13	50
32	1"1/4	YCVMN 1"1/4	160	154	0,30	R 1"1/4	43	21	13	65
40	1"1/2	YCVMN 1"1/2	185	186	0,27	R 1"1/2	49	21	13	75
50	2"	YCVMN 2"	220	211	0,27	R 2"	61.5	26	16	90

YAKACIK® VALF

Dessins, photos et modifications tous droits réservés